FUBAG **B8600B2-270 CT 7.5 (BRNC801KOA643)**

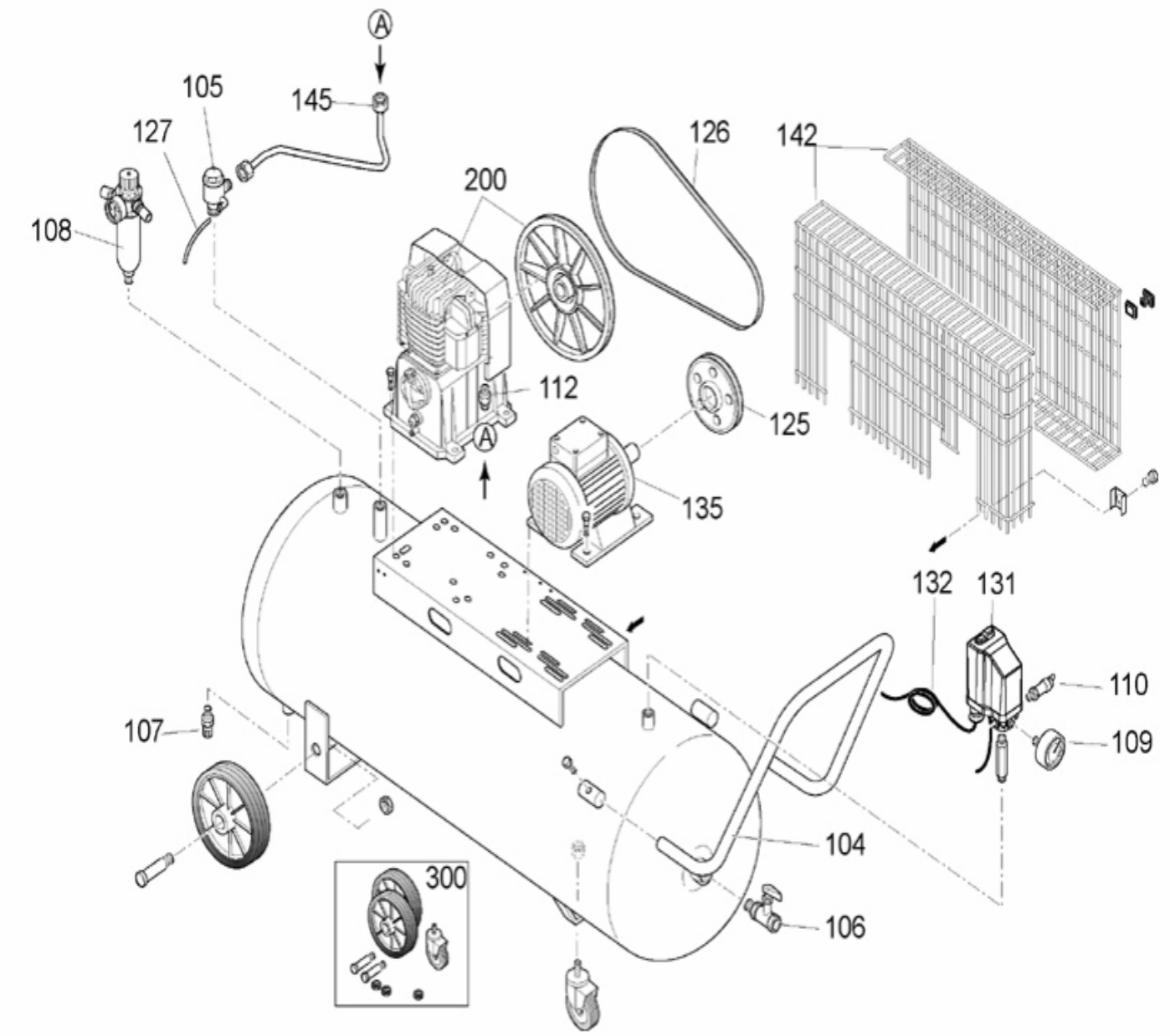

ПОЗИЦИИ	КОД	НАИМЕНОВАНИЕ	КОЛ-ВО
104	41K0048	РУЧКА ДЛЯ ТРАНСПОРТИРОВКИ	1,0
104	9083711	РУЧКА ДЛЯ ТРАНСПОРТИРОВКИ	1,0
105	4101335	ОБРАТНЫЙ КЛАПАН.3/4"M	1,0
106	9047020	БЫСТРОРАЗЪЕМНОЕ СОЕДИНЕНИЕ 1/2"M	1,0
107	9047051	КРАН СЛИВА КОНДЕНСАТА 3/8" M	1,0
108	9051087	РЕДУКТОР ДАВЛЕНИЯ 3/8 2R УНИВ.1/4	1,0
109	9052056	МАНОМЕТР 50mm 1/4 S 0-20 11BAR	1,0
110	4101065	КЛАПАН ПРЕДОХРАНИТЕЛЬНЫЙ G1/4 T11	1,0
112	9053008	ПЕРЕХОДНИК ПРЯМОЙ – С НАРУЖ.3/4" НА НАРУЖ.3/4" – К РЕСИВЕРУ	1,0
125	9076895	ШКИВ	1,0
126	9075881	РЕМЕНЬ	1,0
127	9270046	ТРУБКА РИЛСАНОВАЯ	1,5
131	9063228	РЕЛЕ ДАВЛЕНИЯ 4V 3/8"12В-10/16А	1,0
132	9065003	КАБЕЛЬ СЕТЕВОЙ	1,0
134	9065050	ПРОКЛАДКА КРЫШКИ	1,0
135	848T000	ЭЛЕКТРОДВИГАТЕЛЬ 4 kW	1,0
142	834302A	ОГРАЖДЕНИЕ РЕМНЯ	1,0
145	9043642	ГАЙКА BK119 200L Ø18	1,0
200	BR0000R	ГОЛОВКА	1,0
300	9421175	НАБОР КОЛЕС D250 1CW 150-270	1,0

FUBAG **B8600B2-270 (BR0000R)**

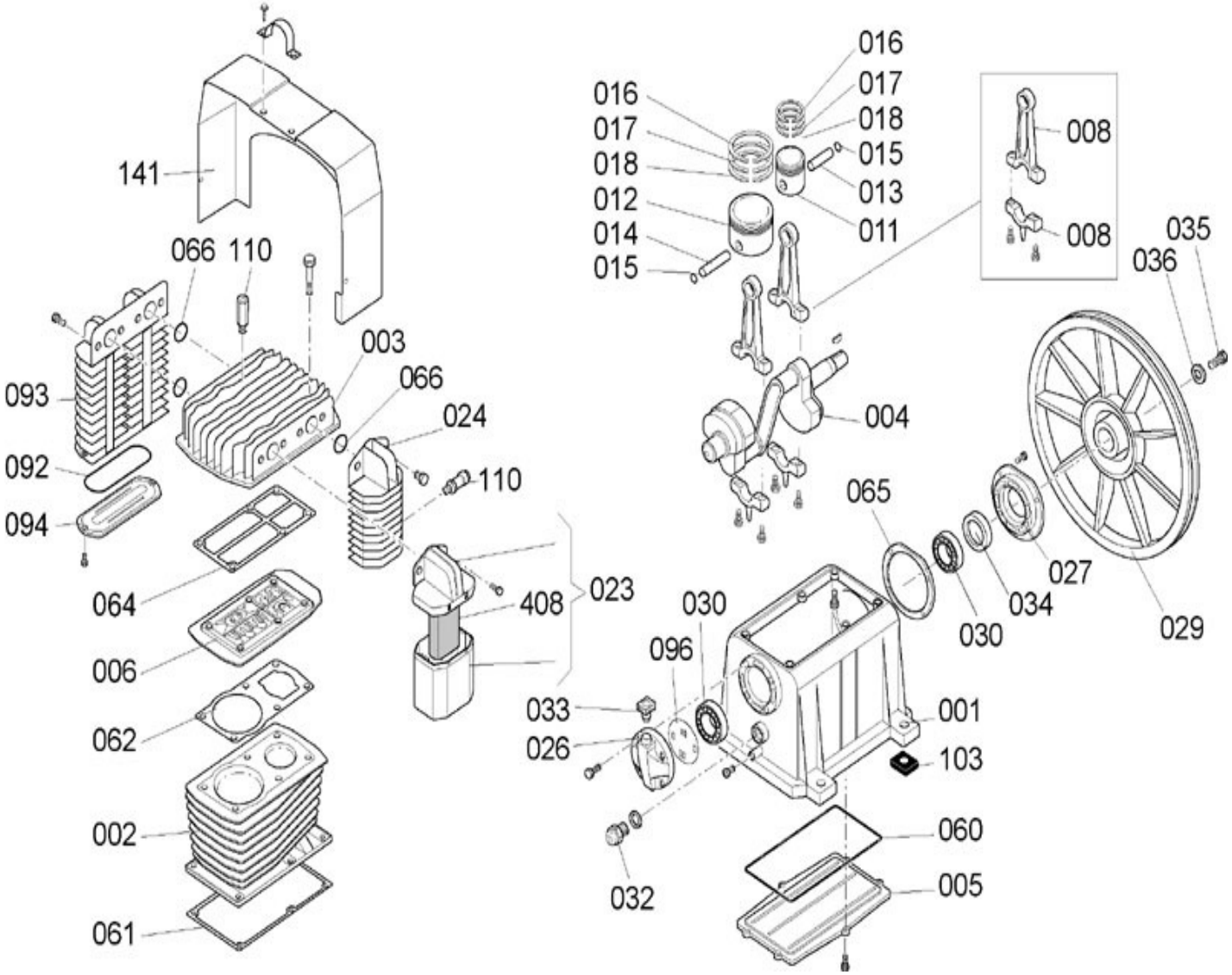

ПОЗИЦИИ	КОД	НАИМЕНОВАНИЕ	КОЛ-ВО
1	#113153001	КАРТЕР	1,0
1	4105767	КАРТЕР	1,0
2	#113179001	ЦИЛИНДР	1,0
3	#113178002	КРЫШКА ЦИЛИНДРА	1,0
4	#113178006	КОЛЕНВАЛ	1,0
5	#113153007	КРЫШКА КАРТЕРА	1,0
6	#413153004	ПЛИТА КЛАПАННАЯ	1,0
8	#113125016	ШАТУН (ВЕРХ)	2,0
8	#413125016	ШАТУН (НИЗ)	2,0
11	4105392	ПОРШЕНЬ ВЫСОКОГО ДАВЛЕНИЯ	1,0
12	#113129023	ПОРШЕНЬ НИЗКОГО ДАВЛЕНИЯ	1,0
13	#113141030	ПАЛЕЦ ПОРШНЯ ВЫСОКОГО ДАВЛЕНИЯ	1,0
14	#113125022	ПАЛЕЦ ПОРШНЯ НИЗКОГО ДАВЛЕНИЯ	1,0
15	#015013000	СТОПОРНОЕ КОЛЬЦО	4,0
16	#113125024	КОЛЬЦО КОМПРЕССИОННОЕ (ВЕРХНЕЕ)	1,0
16	#113125035	КОЛЬЦО КОМПРЕССИОННОЕ (ВЕРХНЕЕ)	1,0
17	#113125066	КОЛЬЦО КОМПРЕССИОННОЕ (СРЕДНЕЕ)	1,0
17	#113125077	КОЛЬЦО КОМПРЕССИОННОЕ (СРЕДНЕЕ)	1,0
18	#113125021	КОЛЬЦО МАСЛОСЪЕМНОЕ (НИЖНЕЕ)	1,0
18	#113125036	КОЛЬЦО МАСЛОСЪЕМНОЕ (НИЖНЕЕ)	1,0
23	#317071000	ВОЗДУШНЫЙ ФИЛЬТР В СБОРЕ	1,0
24	#113163025	ОХЛАДИТЕЛЬ	1,0
26	#113141006	ПЕРЕДНЯЯ КРЫШКА	1,0
27	#113141007	КРЫШКА	1,0
29	#113178007	ШКИВ	1,0
30	$30300030	ПОДШИПНИК	1,0
30	$30302140	ПОДШИПНИК	1,0
32	#012031000	МЕРНОЕ ОКОШКО УРОВНЯ МАСЛА	1,0
33	#012047000	САПУН	1,0
34	#010008000	САЛЬНИК	1,0
35	#114001043	ВИНТ ШКИВА	5,0
36	4105234	ШАЙБА ШКИВА	1,0
60	#113153006	ПРОКЛАДКА КАРТЕРА	1,0
61	BR50200	ПРОКЛАДКА ЦИЛИНДРА	1,0
62	#113153008	ПРОКЛАДКА ЦИЛИНДРА ВЕРХНЯЯ	1,0
64	#113141017	ПРОКЛАДКА КРЫШКИ ЦИЛИНДРА	1,0
65	#113141022	ПРОКЛАДКА	1,0

ПОЗИЦИИ	КОД	НАИМЕНОВАНИЕ	КОЛ-ВО
65	BR50600	ПРОКЛАДКА	1,0
66	#010012000	ПРОКЛАДКА	3,0
92	#010240000	ПРОКЛАДКА	1,0
93	#013141039	ОХЛАДИТЕЛЬ	1,0
94	#113141040	КРЫШКА ОХЛАДИТЕЛЯ	1,0
110	#047086000	КЛАПАН ПРЕДОХРАНИТЕЛЬНЫЙ	1,0
110	4101070	КЛАПАН ПРЕДОХРАНИТЕЛЬНЫЙ	1,0
141	#113178004	КОЖУХ	1,0
408	#113178013	КАРТРИДЖ ВОЗДУШНОГО ФИЛЬТРА	1,0